G3524

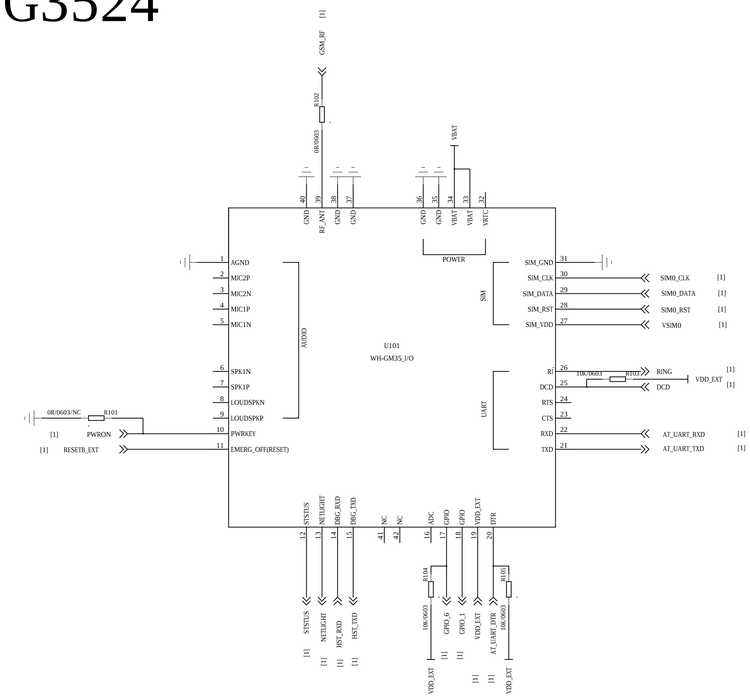

SIM

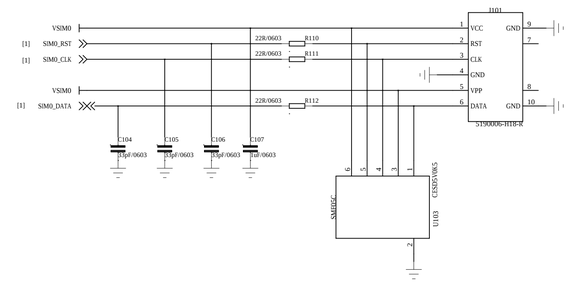

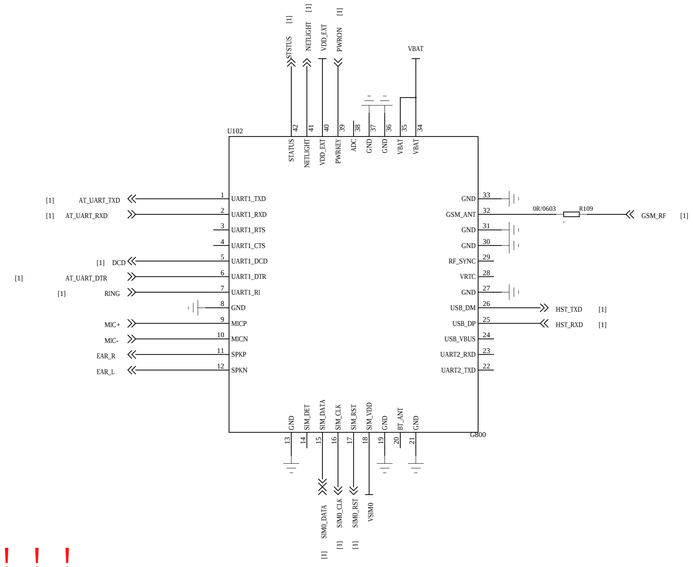

注意！！！

1，该图可作为GM800C和GM35的参考设计

2，模块的输入电压必须严格小于其最大允许输入电压

3，需要留下相关接口便于模块升级固件

4，外部接口直接和模块接口相连时必须保证电平一致，不一致需要做电平匹配

POWER

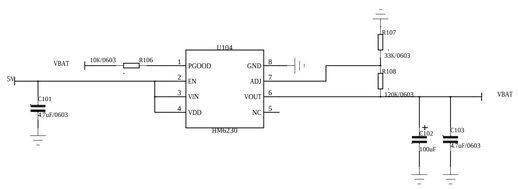

TESE POINT

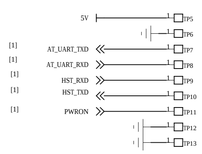

LED

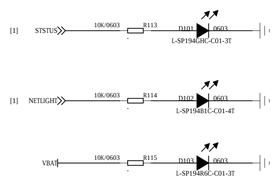

GPRS_RF

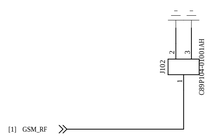

18PIN Interface

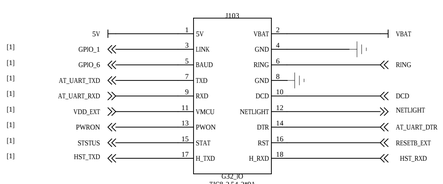

MCU(Reserved)